План Н1

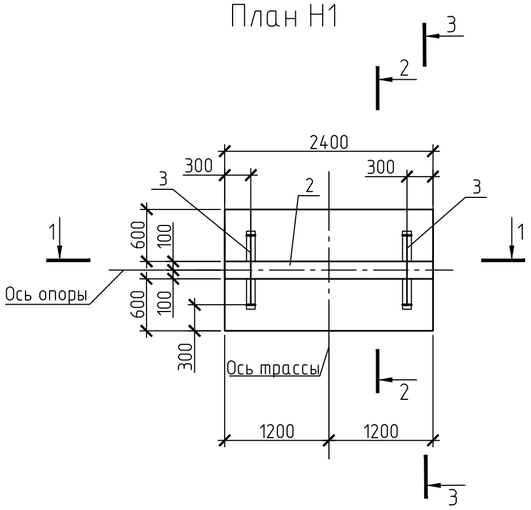

2-2

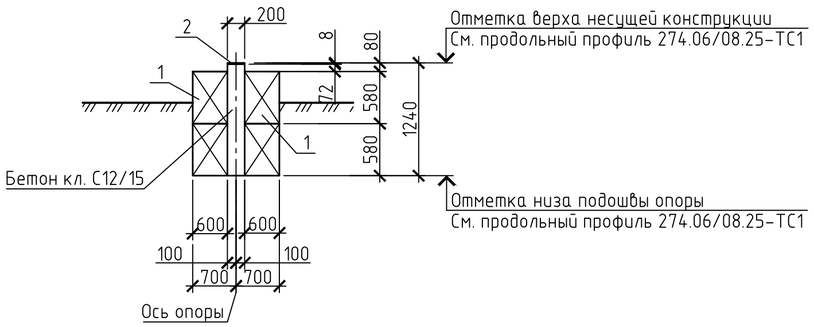

1-1

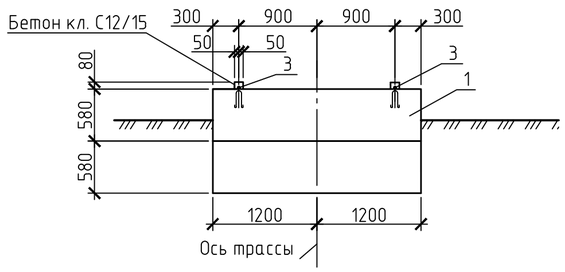

3-3

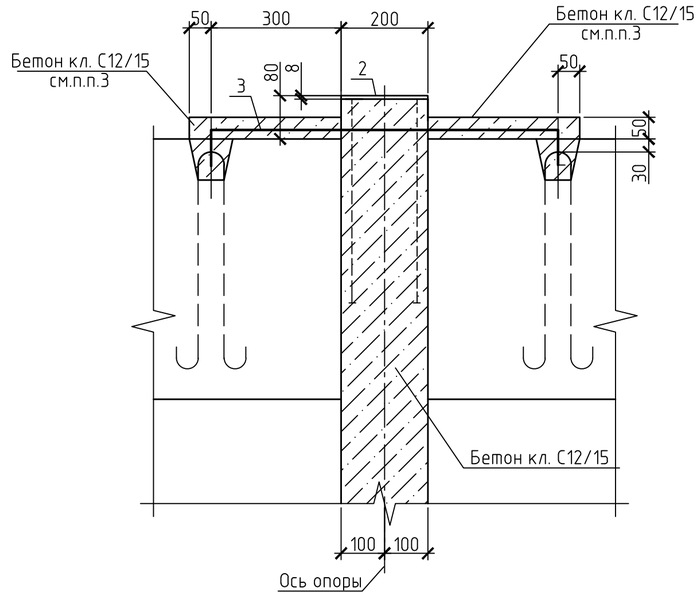

Спецификация элементов неподвижных опор Н1

Поз.	Обозначение	Наименование	Кол.	Масса ед., кг	Приме-чание
		Блоки бетонные			
1	Б1.016.1-1 в.1/98	ФБС 24.6.6	4	1960	
2	1.400-15 вып.1	Изделие закладное МН 130-4, L=2400	1	45,12	
		Детали			
3*		8 S240 СТБ 1704-2012 L=1160	4	0,46	
		Материалы			
		Бетон класса С12/15	0,7		$м^3$
*	См. ведомость деталей				

Ведомость деталей

Поз.	Эскиз
3	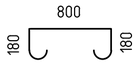

1. Расположение опор см. черт. 274.06/08.25-ТС1, данный комплект лл.68-72 .
2. Спецификация дана на установку одной опоры. Всего выполнить опор данного типа – 1 шт.
3. Заделку металлических изделий между фундаментными блоками вести бетоном класса С12/15 на мелком заполнителе.
4. Сварку производить электродами типа Э42 ГОСТ 9467-75. Катет сварных швов k_f=4мм.
5. Защиту всех стальных конструкций от коррозии выполнить на заводе изготовителе группой материалов покрытия I, индекс покрытия "а" согласно СН 2.01.07-2020 "Защита строительных конструкций от коррозии". Рекомендуется покрывать грунтовкой ГФ-021 и эмалью ПФ-115 (или аналоги). Общая толщина лакокрасочного покрытия, включая грунтовку 80 мкм. Поверхность перед окраской должна быть очищена от окалины, ржавчины, шлаковых включений и должна соответствовать степени 2 по ГОСТ 9.402-2004. Качество лакокрасочного покрытия должно соответствовать классу V по ГОСТ 9.032-74.

Восстановление покрытий, повреждённых в процессе транспортирования, хранения и монтажа выполнять на монтажной площадке. Срок службы лакокрасочного покрытия 2-5 лет, класс долговечности – низкий (L).

6. После ввода в эксплуатацию постоянной трассы конструкции временной трассы демонтировать.
7. Приварку хомутовых (дугельных) опор трубопроводов (заложены в чертежах марки ТС) к закладному изделию поз.2 и передачу нагрузок выполнять после достижения бетоном 100% прочности.

Нагрузки на неподвижные опоры для временной теплосети

Схема	Нагрузки	№ опоры	$\Sigma P_{го}$,тс	$\Sigma P_{гб}$,тс
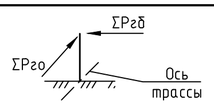	Расчетные	Н1	0,4	0,1

Отметки подошвы и верха опоры

Опора	А	Б
ОП1	243.89	242.93

Согласовано

Взам. инв. №

Подп. и дата

Инв. № подл.

Изм.	Кол. уч.	Лист	№ док.	Подп.	Дата	274.06/08.25-ТС1.КЖ		
						Реконструкция тепловых сетей от Мини-ТЭЦ по ул. Пулихова, 3а до врезки 2; от врезки 1 до ЦТП по ул. Фогеля, 17; от ТК 776/0102 до здания по ул. Фогеля, 19; от ТК 776/0103 до ШРП №-454; от ЦТП по ул. Фогеля, 17 до здания по ул. Фогеля, 19, до ТК 776/0301, до ТК 776/0201, до зданий по пр-ту Независимости, 220/21, 220/8, 220/1, ул. Фогеля, 1, 1Н, до ТК 77611; от ТК 776/0606 до здания по ул. Гуртьева, 6; транзитных трубопроводов в здании по ул. Гуртьева, 22 в г. Минске		
ГИП		Баканов			03.26		Стадия	Лист	Листов
Разработал		Послед			03.26		С	73	
Утвердил		Баканов			03.26	Неподвижная опора Н1.	ООО "КомплексЭнергоПроект"		
Н. контр.		Антонов			03.26				

Формат А2